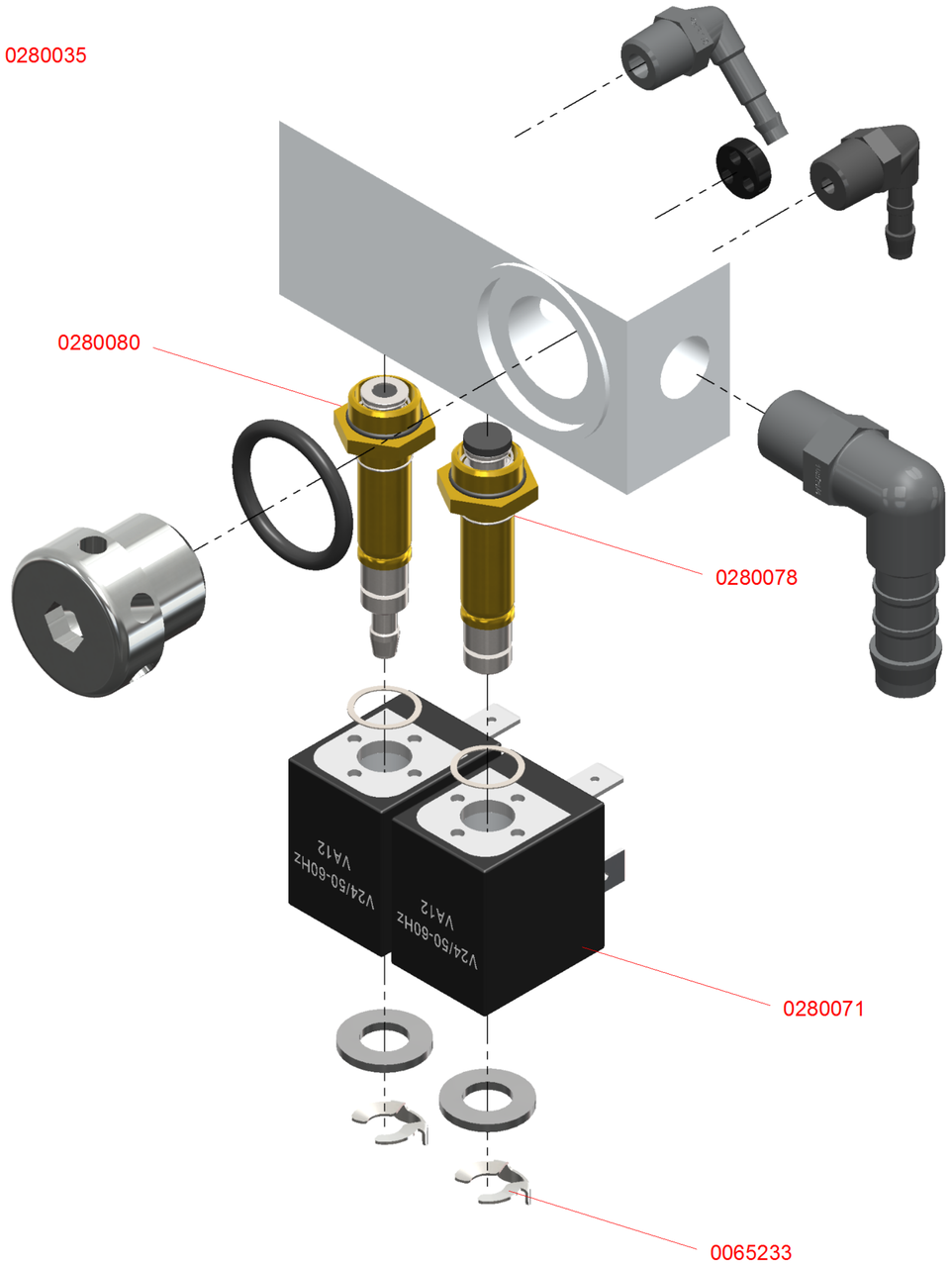
0280035
0280080
0280078
0280071
0065233
V24/50-60HZ
VA12
V24/50-60HZ
VA12

X0010-0

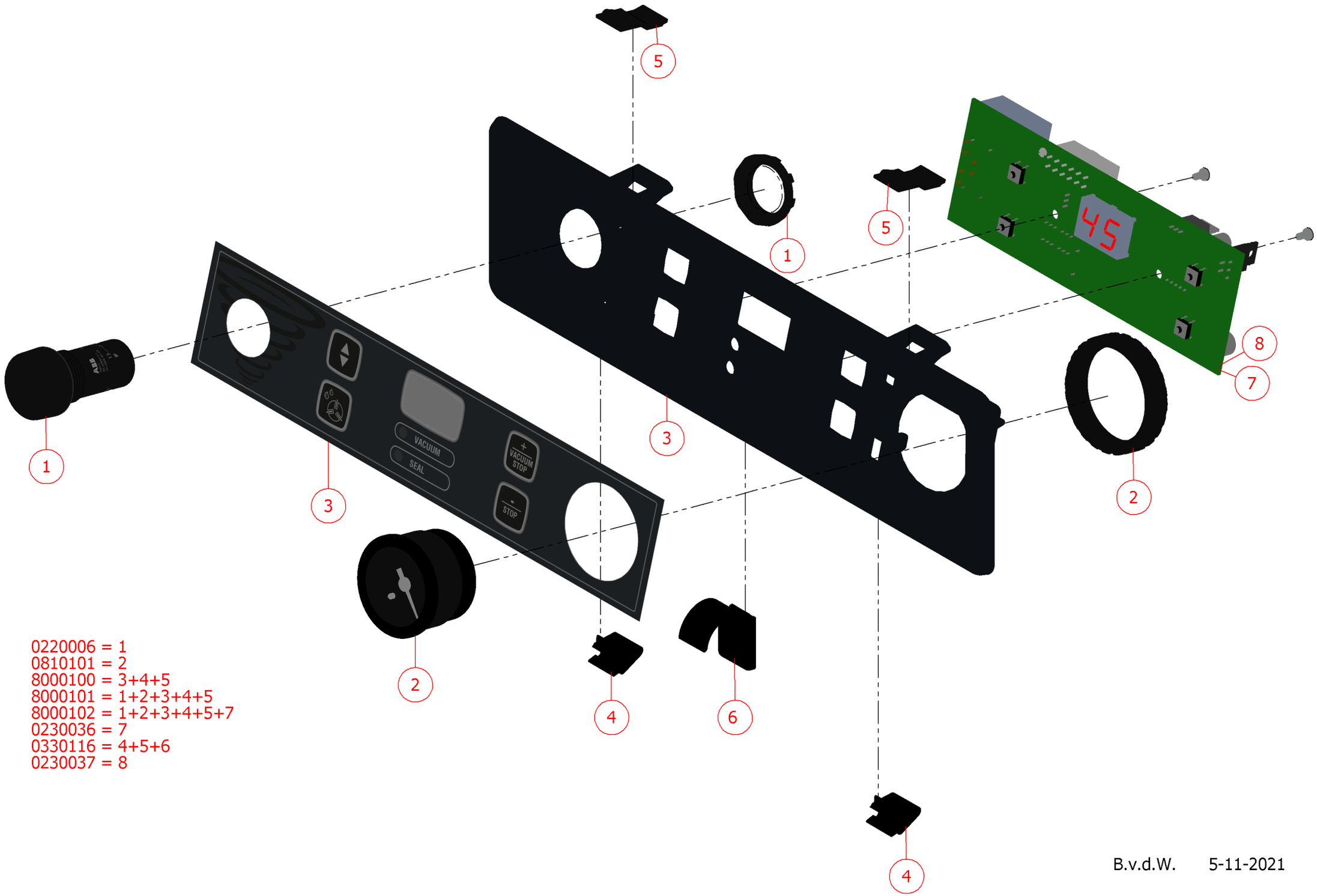

0220006 = 1
0810101 = 2
8000100 = 3+4+5
8000101 = 1+2+3+4+5
8000102 = 1+2+3+4+5+7
0230036 = 7
0330116 = 4+5+6
0230037 = 8

B.v.d.W. 5-11-2021 X0007-B

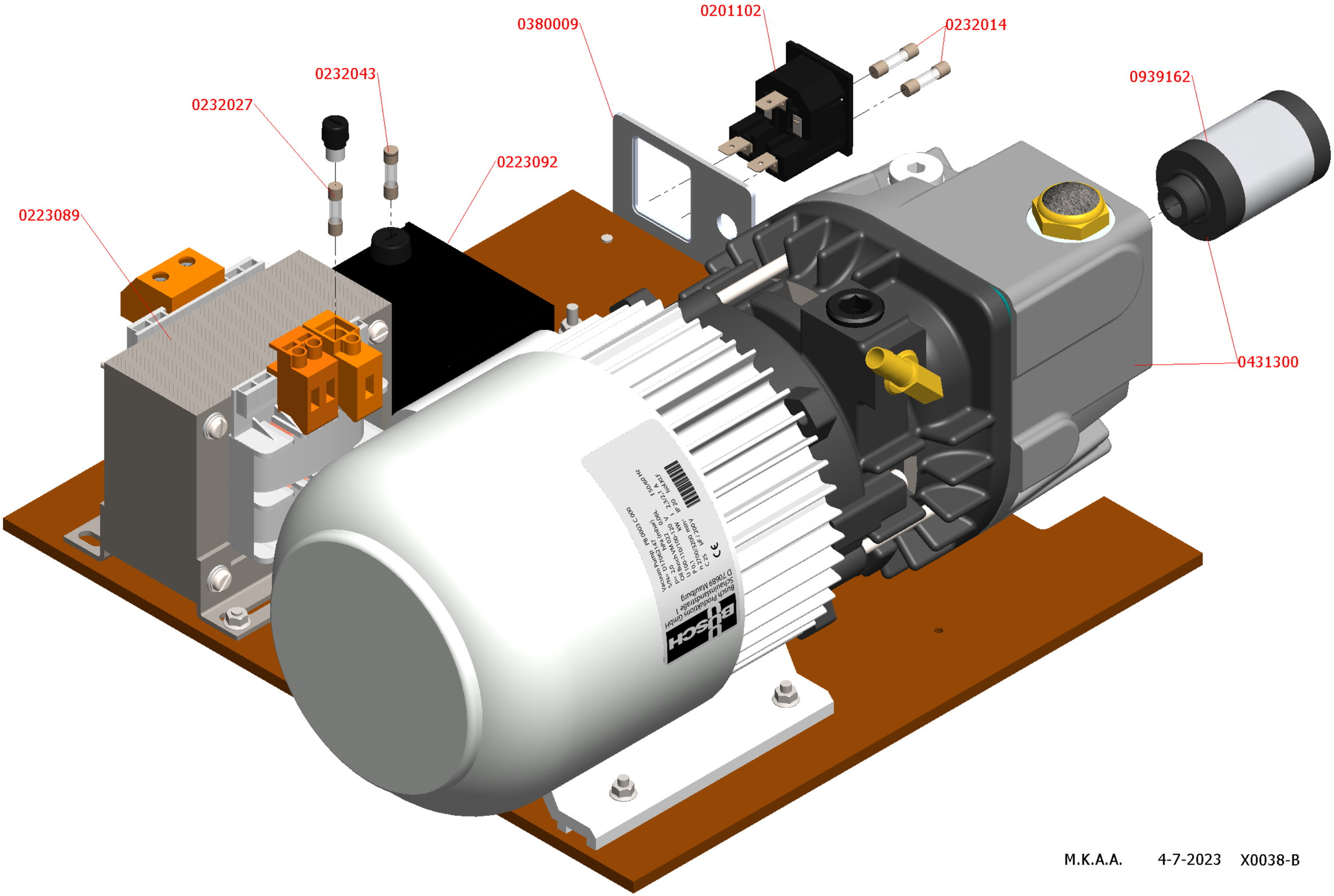

M.K.A.A. 4-7-2023 X0038-B

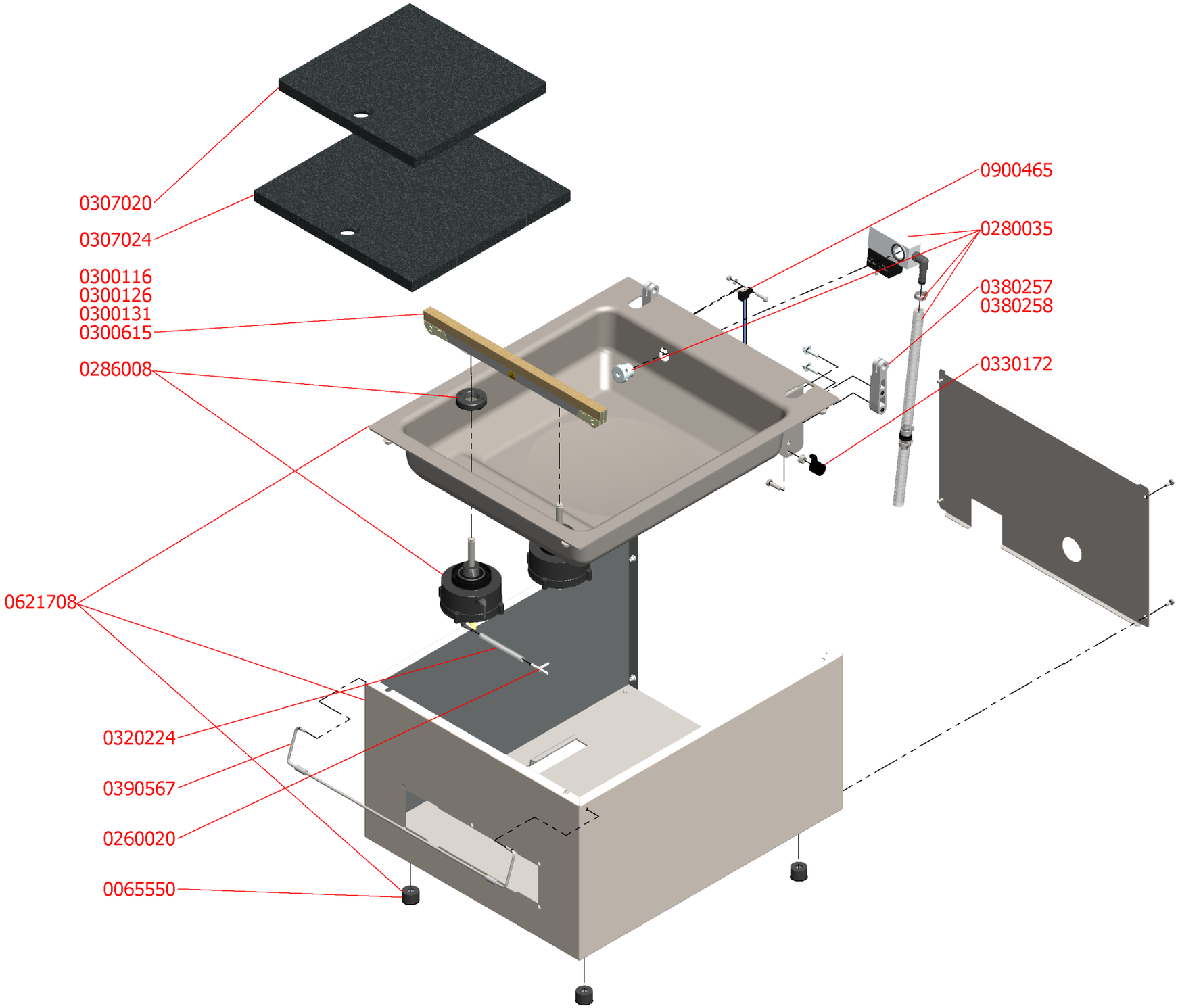

Y. H. 20-6-2019 X0064-A

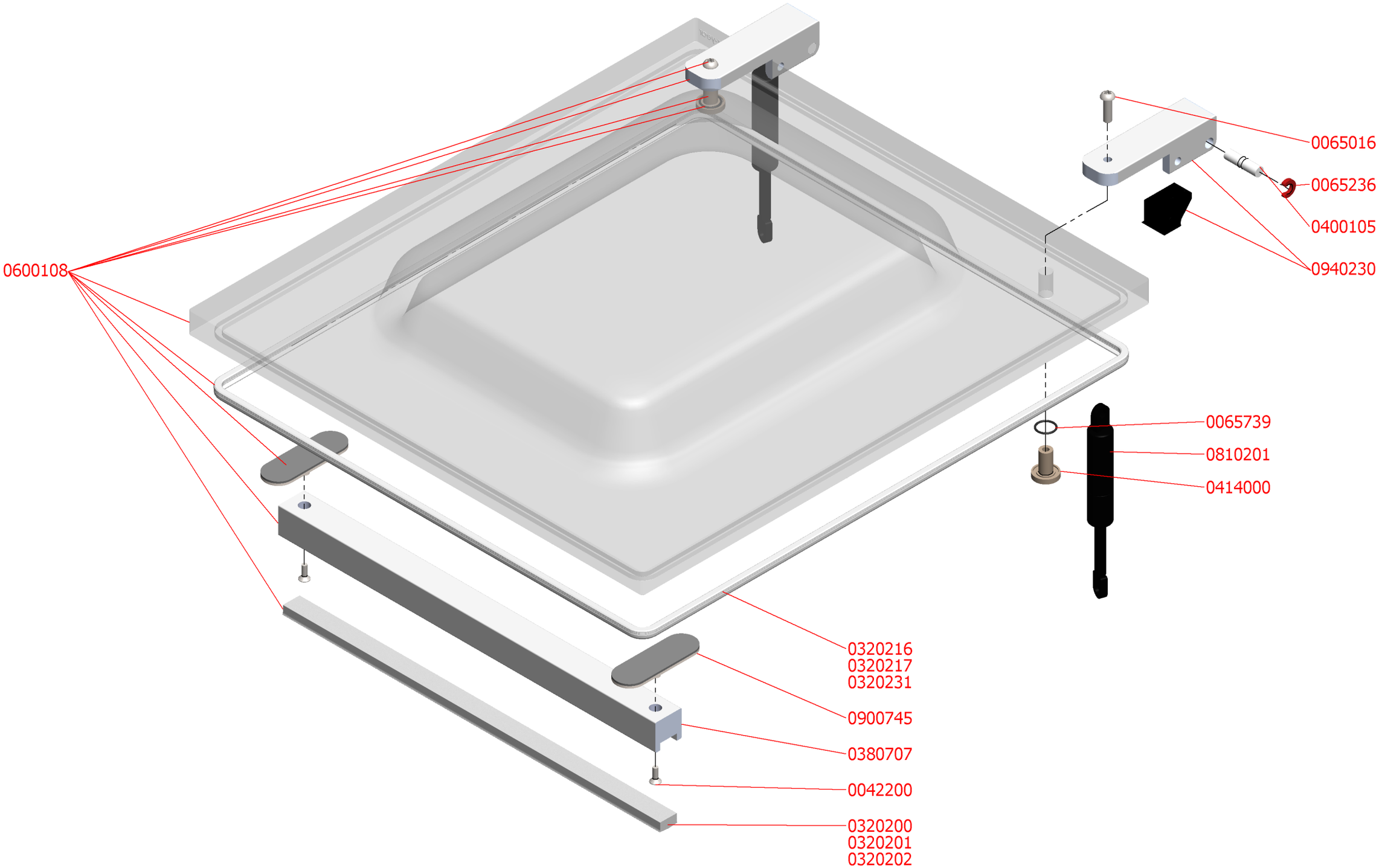

B.v.d.W. 17-3-2021 X0022-B

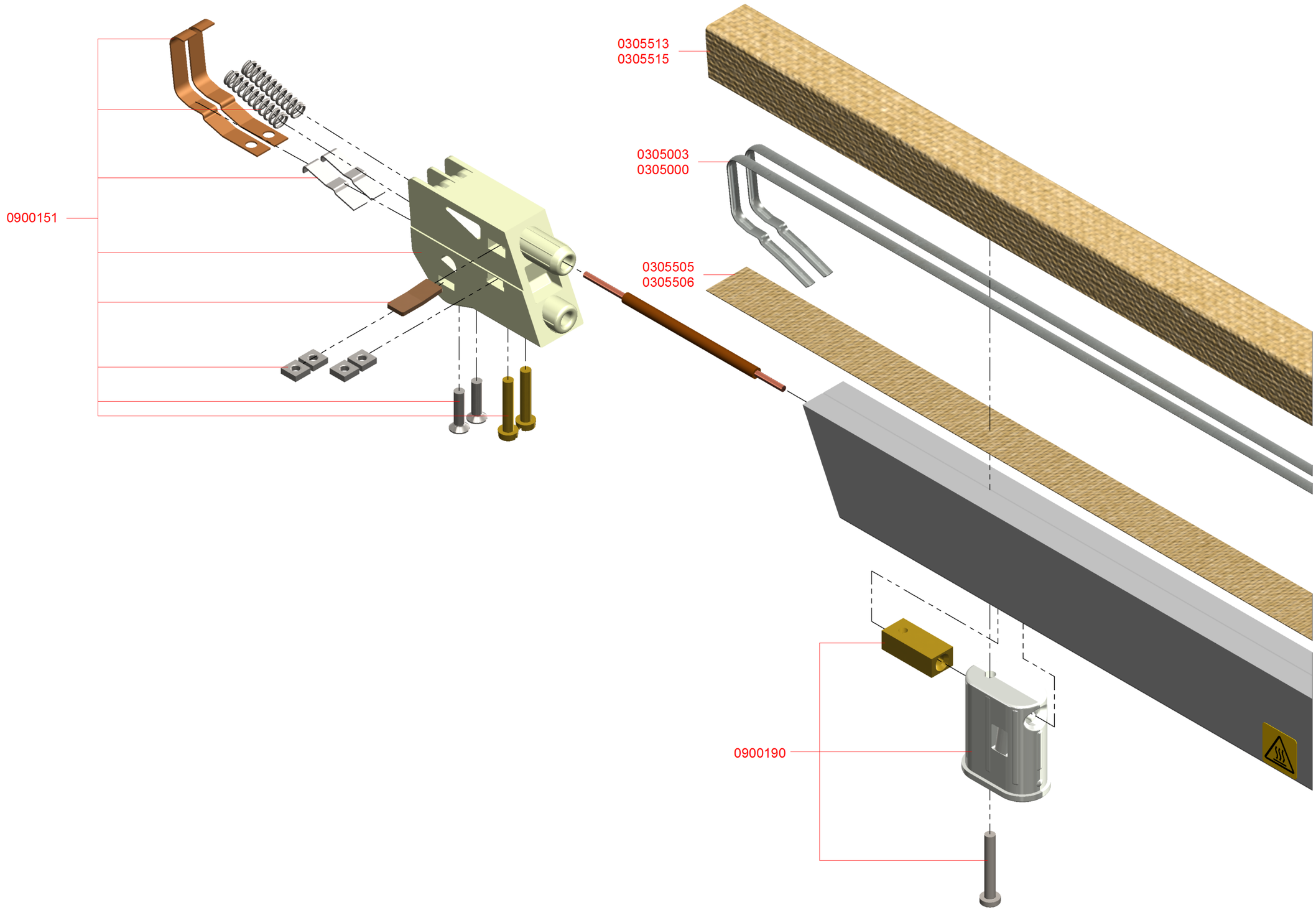
0900151
0305513
0305515
0305003
0305000
0305505
0305506
0900190

X0057-0

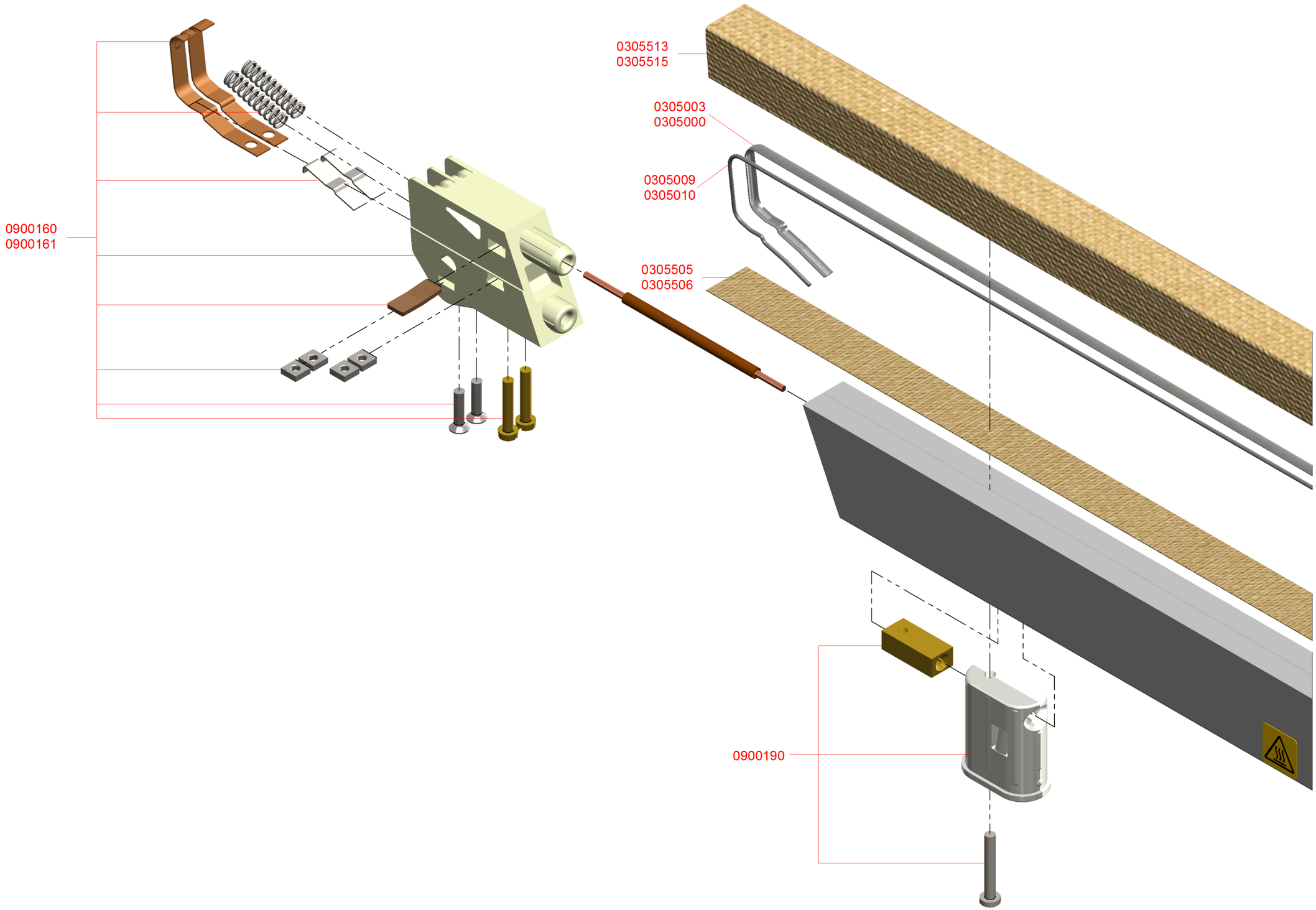
0900160
0900161
0305513
0305515
0305003
0305000
0305009
0305010
0305505
0305506
0900190

X0058-0